Zipp®

WE DRILL HARDER.

SCHNECKEN-BOHREN

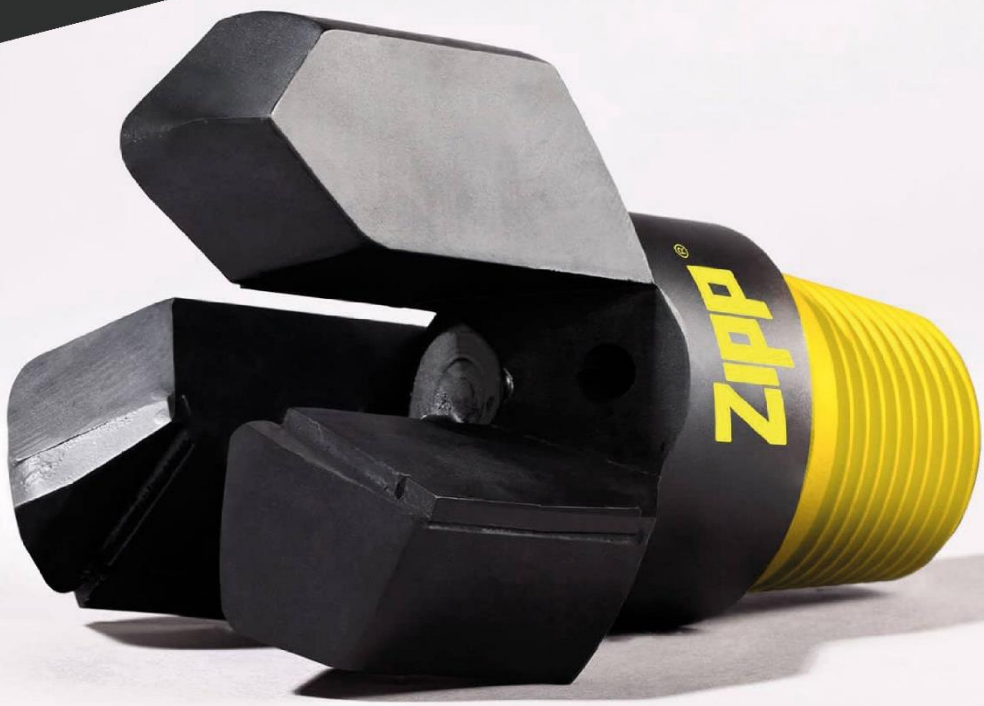

www.zippindustries.de

DRILLING SYSTEMS AND ACCESSORIES

SCHNECKENBOHRVERFAHREN

Arbeitsweise & Anwendungsbereich

Dieses Bohrverfahren im Spezialtiefbau wird fast ausschließlich in Schluff- und Lehmböden eingesetzt. Die Art der Schnecke wird danach ausgewählt, ob es sich um bindige oder nicht bindige Böden handelt. Bei bekannter Geologie kann man unter anderem durch Bohrungen mit der Hohlbohrschnecke, Messstellen anlegen.

Im Spezialtiefbau ist das Schneckenbohrverfahren in der Praxis ein überwiegend rechtsdrehendes System. Die Verbindungen basieren auf 6-kt. Oder 8-kt Verbindungen sowie Gewindeverbindungen mit oder ohne mechanische Arretierung. Die mechanischen Arretierung der Bohrschnecken miteinander funktioniert mit Schnappstiften und U-Pins. Es wird unterschieden zwischen Hohlbohrschnecken und Vollbohrschnecken.

SCHNECKENBOHRVERFAHREN

SCHNECKENBOHRSYSTEM

- Vollbohrschnecke / Sechskant SW29 SB_04
- Vollbohrschnecke / Sechskant SW41 SB_06
- Vollbohrschnecke / Sechskant SW51 SB_08
- Hohlbohrschnecke / Achtkant SW75 SB_10
- Hohlbohrschnecke / Achtkant SW85 SB_12
- Hohlbohrschnecke / Achtkant SW95 SB_14
- Hohlbohrschnecke / API Reg. 2 3/8“ SB_16
- Zubehör SB_18

SCHNECKENBOHRSYSTEM SW29

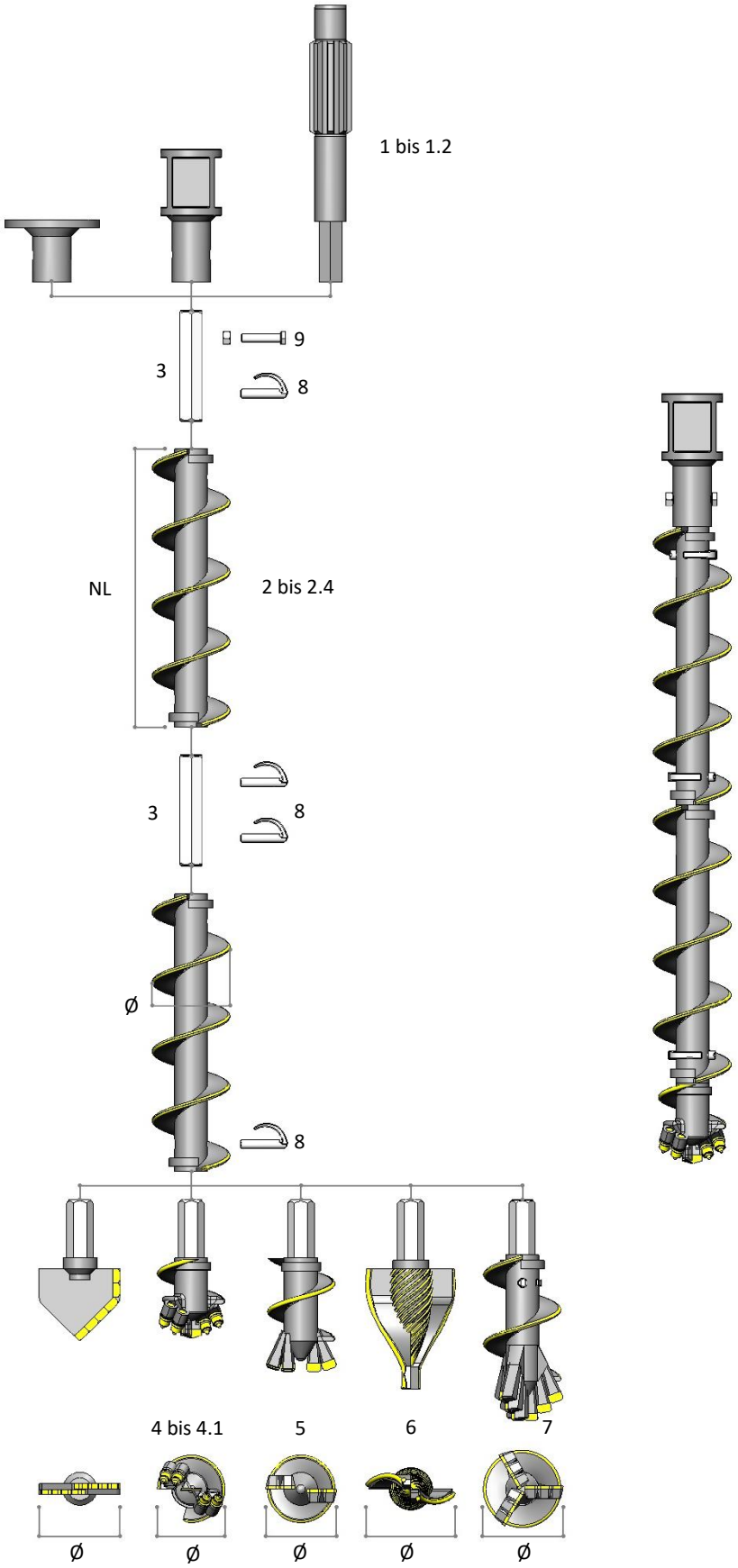

VOLLBOHRSCHNECKE

SCHNECKENBOHRSYSTEM SW29

EINZELBAUTEILE

1	Flansch mit Innensechskant SW29			
	passend zum Bohrantrieb (Maße im Bestellfall bitte angeben)	**optional**		
1.1	Aufnahme Bohrantrieb			
	(Typ Bohrmotor / Anschluss im Bestellfall bitte angeben)	**optional**		
1.2	Einsteckende mit Sechskantabgang			
	(Gewindetyp im Bestellfall bitte angeben)	**optional**		
2	Schneckenbohrgestänge Ø 42,50 mm, Sechskant SW29			
	Wendel x 8 mm Wendelstärke, Wendel aufgepanzert	Ø 80 mm	Ø 85 mm	Ø 100 mm
2.1	1000 mm NL	**01233**	**01197**	**01027**
2.2	1500 mm NL	**04925**	**00551**	**00402**
2.3	2000 mm NL	**01232**	**01186**	**00335**
2.4	3000 mm NL	**05929**	**05930**	**04725**
3	Sechskantverbinder SW29			
		00764		
4	Felsbohrkrone, Sechskant SW29			
		Ø 90 mm	Ø 95 mm	Ø 110 mm
4.1	2-flügelig mit Rundschaftmeißelbesatz und Pilotbohrkrone	**02353**	**01178**	**00414**
4.2	3-flügelig mit Rundschaftmeißelbesatz und Pilotbohrkrone	**0157201**	**0117801**	**0041401**
5	Fischschwanzkrone, Sechskant SW29			
		Ø 90 mm	Ø 95 mm	Ø 110 mm
	2-flügelig mit Anschweißfinger	**04501**	**00328**	**00397**
6	Tonschneide, Sechskant SW29			
		Ø 90 mm	Ø 95 mm	Ø 110 mm
	2-flügelig	**0023302**	**01921**	**01392**
7	Bohranfänger 3-flügelig, Sechskant SW29			
		Ø 85 mm		
	NL 500 mm, Wendel x 8 mm Wendelstärke, Wendel aufgepanzert, mit Anschweißfingern	**01782**		

Befestigung

8	U-Pin SW29	
		00201
9	Sechskantschraube mit Mutter	
		optional

Aufgrund der Vielfalt von Bauteilen für dieses System, sind hier nur die Standardversionen dargestellt. Alle Ausführungen, Durchmesser, Besatz und Nutzlängen sind auf Kundenwunsch möglich.

SCHNECKENBOHRSYSTEM SW41

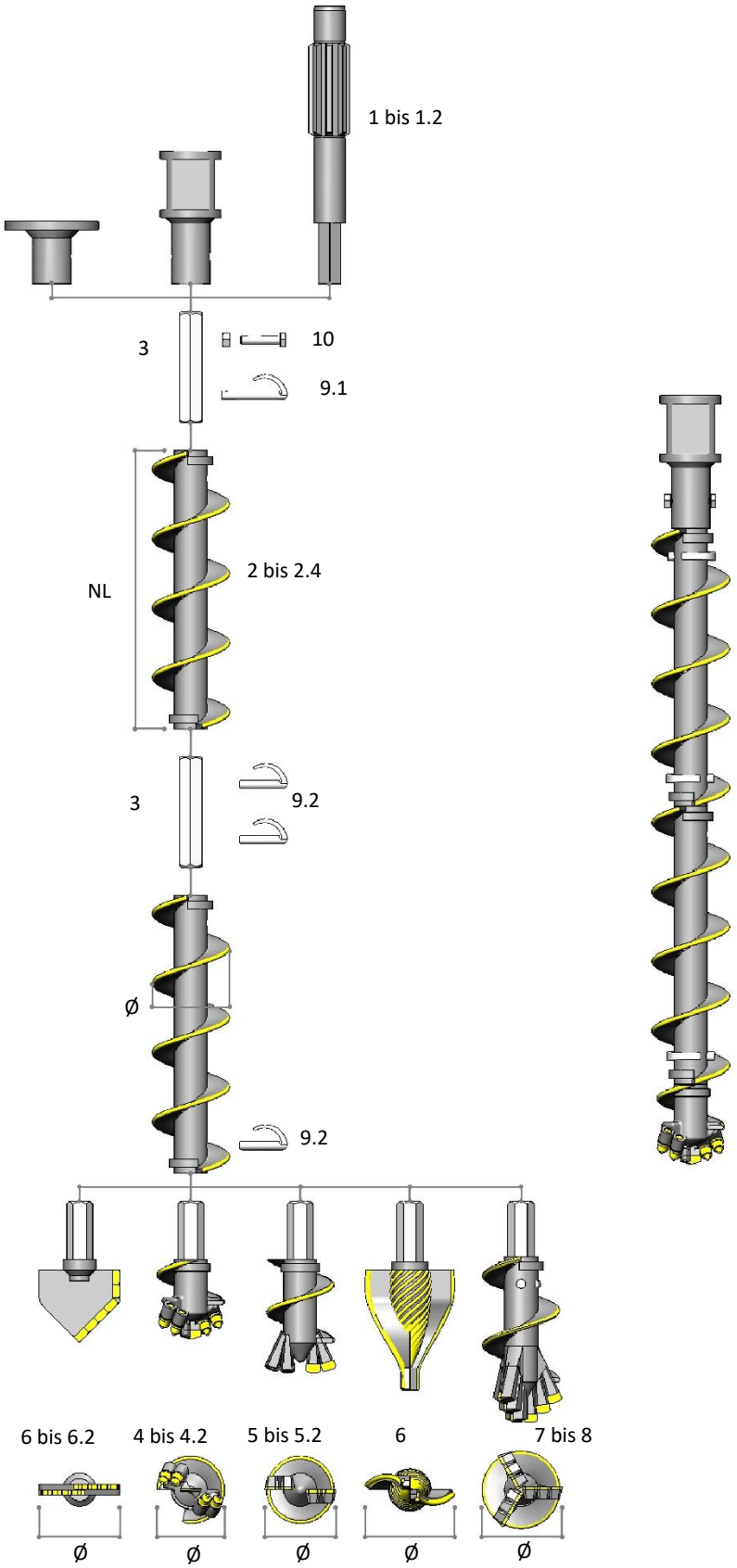

VOLLBOHRSCHNECKE

SCHNECKENBOHRSYSTEM SW41

EINZELBAUTEILE

1	Flansch mit Innensechskant SW41			
	passend zum Bohrantrieb (Maße im Bestellfall bitte angeben)	**optional**		
1.1	Aufnahme Bohrantrieb			
	(Typ Bohrmotor / Anschluss im Bestellfall bitte angeben)	**optional**		
1.2	Einsteckende mit Sechskantabgang			
	(Gewindetyp im Bestellfall bitte angeben)	**optional**		
2	Schneckenbohrgestänge Ø 60,30 mm, Sechskant SW41			
	Wendel x 8 mm Wendelstärke, Wendel aufgepanzert	Ø 100 mm	Ø 105 mm	Ø 115 mm (4 1/2")
2.1	1000 mm NL	**03897**	**05764**	**01170**
2.2	1500 mm NL	**05097**	**05260**	**00007**
2.3	2000 mm NL	**03896**	**04152**	**00200**
2.4	3000 mm NL	**04148**	**04153**	**02937**
3	Sechskantverbinder SW41			
		00432		
4	Felsbohrkrone, Sechskant SW41			
		Ø 110 mm	Ø 115 mm	Ø 127 mm
4.1	2-flügelig mit Rundschaftmeißelbesatz und Pilotbohrkrone	**02358**	**00557**	**00023**
4.2	3-flügelig mit Rundschaftmeißelbesatz und Pilotbohrkrone	**03933**	**03410**	**05480**
5	Fischschwanzkrone, Sechskant SW41			
		Ø 110 mm	Ø 115 mm	Ø 127 mm
5.1	2-flügelig mit Anschweißfinger	**05765**	**01784**	**00008**
5.2	3-flügelig mit Anschweißfinger	**04133**	**04798**	**00475**
6	Tonschneide, Sechskant SW41			
		Ø 110 mm	Ø 115 mm	Ø 127 mm
6.1	2-flügelig	**05824**	**01530**	**04297**
6.2	Neue Tonschneide			
7	Bohranfänger 2-flügelig, Sechskant SW41			
		Ø 115 mm		
	NL 500 mm, Wendel x 8 mm Wendelstärke, Wendel aufgepanzert, mit Rundschaftmeißel + Pilot	**01370**		
8	Bohranfänger 3-flügelig, Sechskant SW41			
		Ø 115 mm	Ø 127 mm	
	NL 500 mm, Wendel x 8 mm Wendelstärke, Wendel aufgepanzert, mit Anschweißfingern	**03411**	**2286**	

Befestigung

9	U-Pin SW41	
9.1	Für Antriebsflansch Verbindung (länger)	**0000902**
9.2	Standard Verbindungen	**00009**
10	Sechskantschraube mit Mutter	
		optional

Aufgrund der Vielfalt von Bauteilen für dieses System, sind hier nur die Standardversionen dargestellt. Alle Ausführungen, Durchmesser, Besatz und Nutzlängen sind auf Kundenwunsch möglich.

SCHNECKENBOHRSYSTEM SW51

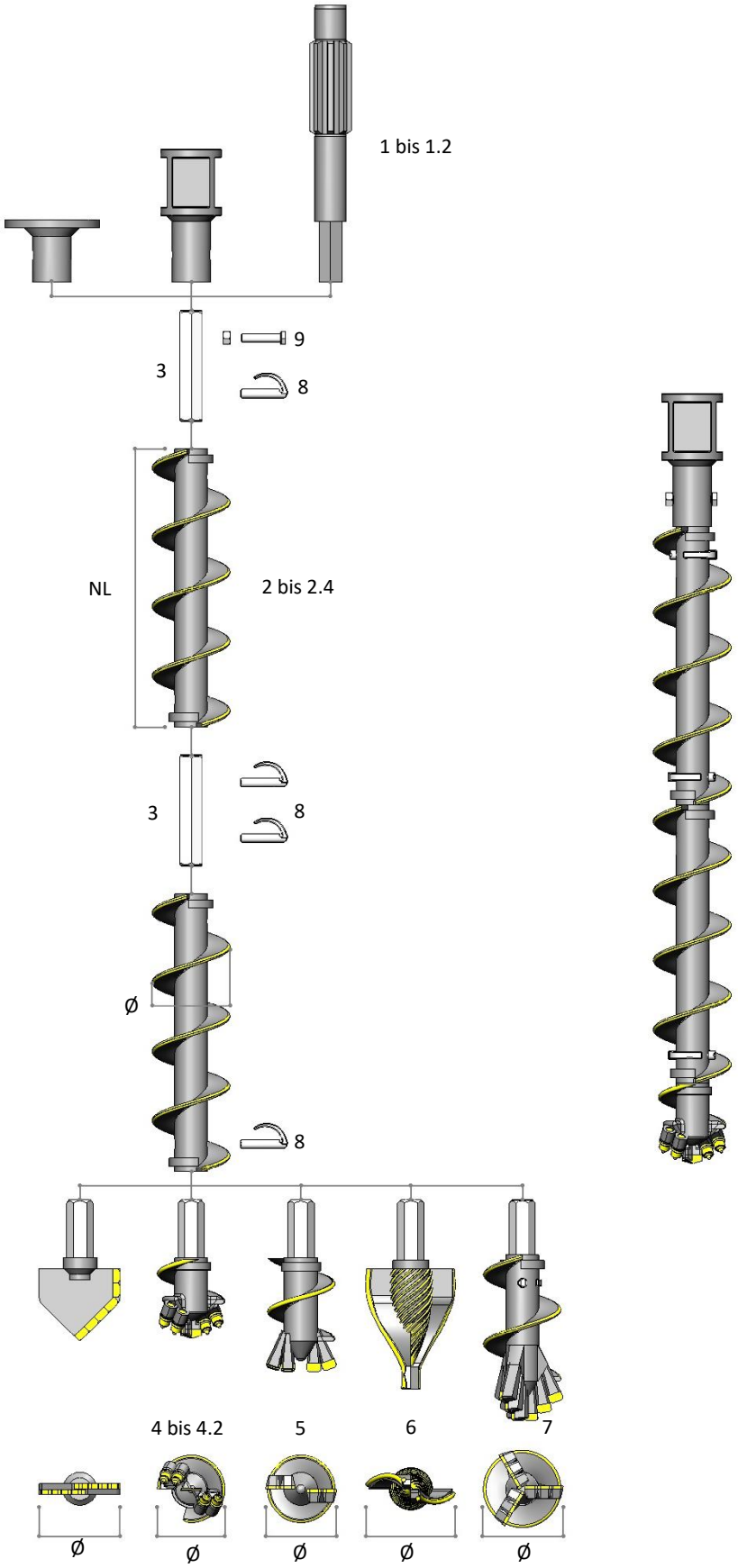

VOLLBOHRSCHNECKE

SCHNECKENBOHRSYSTEM SW51

EINZELBAUTEILE

1	Flansch mit Innensechskant SW51			
	passend zum Bohrantrieb (Maße im Bestellfall bitte angeben)	**optional**		
1.1	Aufnahme Bohrantrieb			
	(Typ Bohrmotor / Anschluss im Bestellfall bitte angeben)	**optional**		
1.2	Einsteckende mit Sechskantabgang			
	(Gewindetyp im Bestellfall bitte angeben)	**optional**		
2	Schneckenbohrgestänge Ø 76,10 mm, Sechskant SW51			
	Wendel x 8 mm Wendelstärke, Wendel aufgepanzert	Ø 110 mm	Ø 120 mm	Ø 130 mm
2.1	1000 mm NL	**00129**	**0038101**	**04634**
2.2	1500 mm NL	**04650**	**00138**	**03929**
2.3	2000 mm NL	**00063**	**00159**	**04633**
2.4	3000 mm NL	**00066**	**00150**	**03919**
3	Sechskantverbinder SW51			
		00768		
4	Felsbohrkrone, Sechskant SW51			
		Ø 120 mm	Ø 127 mm	Ø 140 mm
4.1	2-flügelig mit Rundschaftmeißelbesatz und Pilotbohrkrone	**00050**	**00379**	**00100**
4.2	3-flügelig mit Rundschaftmeißelbesatz und Pilotbohrkrone	**02564**	**00111**	**00121**
5	Fischschwanzkrone, Sechskant SW51			
		Ø 120 mm	Ø 127 mm	Ø 140 mm
	2-flügelig mit Anschweißfinger	**00014**	**00380**	**00017**
	3-flügelig mit Anschweißfinger	**00040**	**00046**	**00048**
6	Tonschneide, Sechskant SW51			
		Ø 120 mm	Ø 125 mm	Ø 140 mm
	2-flügelig	**00088**	**00348**	**00113**
7	Bohranfänger 3-flügelig, Sechskant SW51			
		Ø 127 mm	Ø 140 mm	
	NL 500 mm, Wendel x 8 mm Wendelstärke, Wendel aufgepanzert, mit Rundschaftmeißelbesatz	**01871**	**00127**	

Befestigung

8	U-Pin SW41	
		00458
9	Sechskantschraube mit Mutter	
		optional

Aufgrund der Vielfalt von Bauteilen für dieses System, sind hier nur die Standardversionen dargestellt. Alle Ausführungen, Durchmesser, Besatz und Nutzlängen sind auf Kundenwunsch möglich.

SCHNECKENBOHRSYSTEM SW75

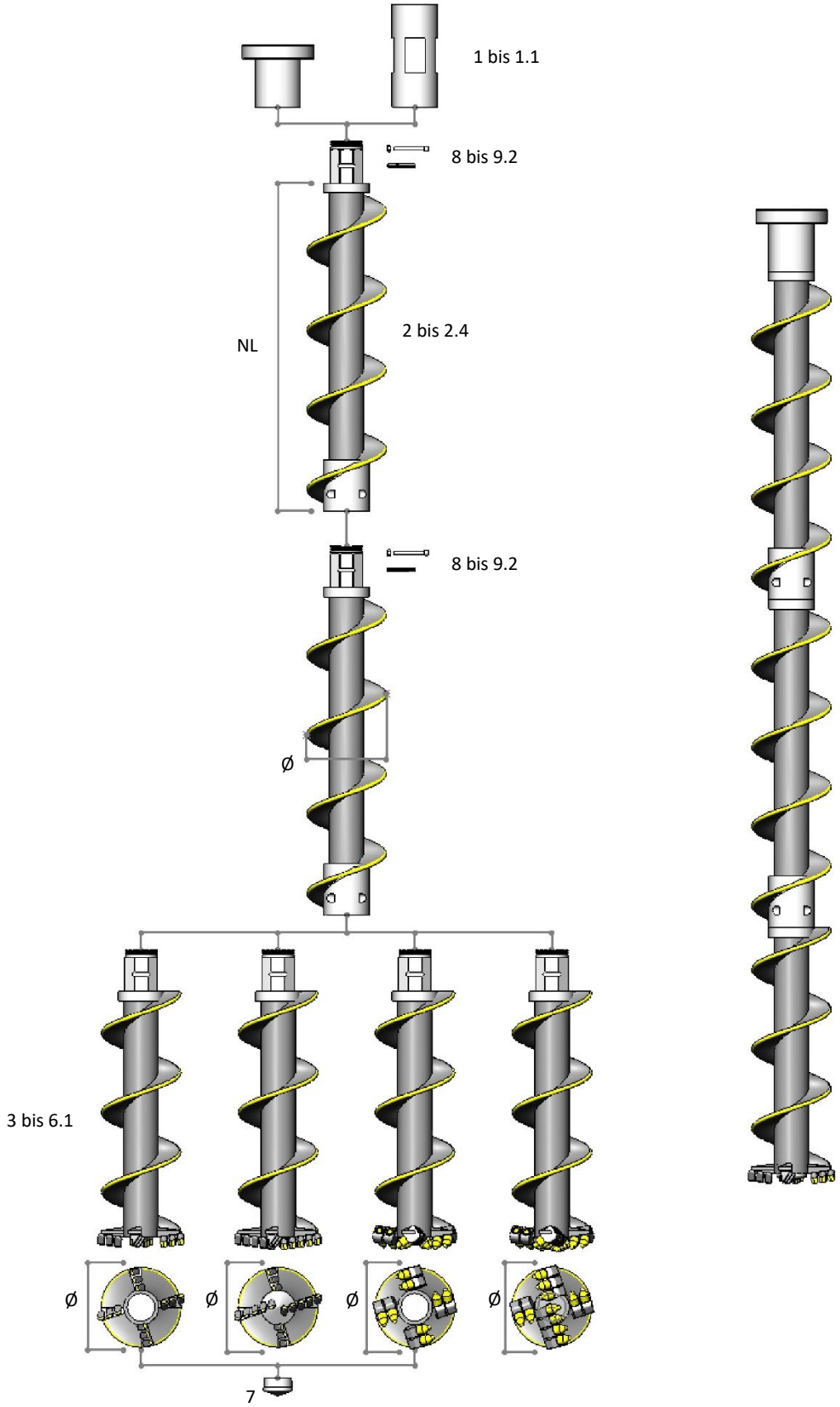

HOHLBOHRSCHNECKE

SCHNECKENBOHRSYSTEM SW75

EINZELBAUTEILE

1	Flansch mit Innenachtkant SW75		
	passend zum Bohrantrieb (Maße im Bestellfall bitte angeben)	**optional**	
1.1	Übergang für jeweils SW- oder Gewinde Anschluss		
	(im Bestellfall bitte angeben)	**optional**	
2	Schneckenbohrgestänge Ø 82,50 mm, Achtkant SW75		
	Wendel x 8 mm Wendelstärke, Wendel aufgepanzert	Ø 140 mm Schwerspannstift	Ø 140 mm Sicherheitsschraube
2.1	1000 mm NL	**01685**	**0004145**
2.2	1500 mm NL	**00030**	**0003002**
2.3	2000 mm NL	**01048**	**04149**
2.4	3000 mm NL	**01684**	**04154**
3	Bohranfänger mit Achtkant SW75 Zapfen - offen		
		Ø 155 mm	
3.1	mit Rundschaftmeißelbesatz klein	**0003306**	
3.2	mit Rundschaftmeißelbesatz groß	**0003305**	
3.3	mit Reißzähne (3-flügelig)	**00800**	
4	Bohranfänger mit Achtkant SW75 Zapfen - geschlossen		
		Ø 155 mm	
4.1	mit Rundschaftmeißelbesatz klein	**00033**	
4.2	mit Rundschaftmeißelbesatz groß	**0039605**	
4.3	mit Reißzähne	**00396**	
5	Bohranfänger mit Achtkant SW75 Muffe - offen		
		Ø 155 mm	
5.1	mit Rundschaftmeißelbesatz	**0003303**	
5.2	mit Reißzähne	**0003301**	
6	Bohranfänger mit Achtkant SW75 Muffe - geschlossen		
		Ø 155 mm	
6.1	mit Rundschaftmeißelbesatz	**0039601**	
7	Verlorene Spitze (PVC) SW75		
		00035	

Befestigung

8	Schwerspannstift	
		00010
9	Schraube mit Innensechskant zur Sicherung	
9.1	Farbe: Kupfer	**01175**
	Schraube mit Innensechskant als Blindverschraubung	
9.2	Farbe: Blank	**01174**

Aufgrund der Vielfalt von Bauteilen für dieses System, sind hier nur die Standardversionen dargestellt. Alle Ausführungen, Durchmesser, Besatz und Nutzlängen sind auf Kundenwunsch möglich.

SCHNECKENBOHRSYSTEM SW85

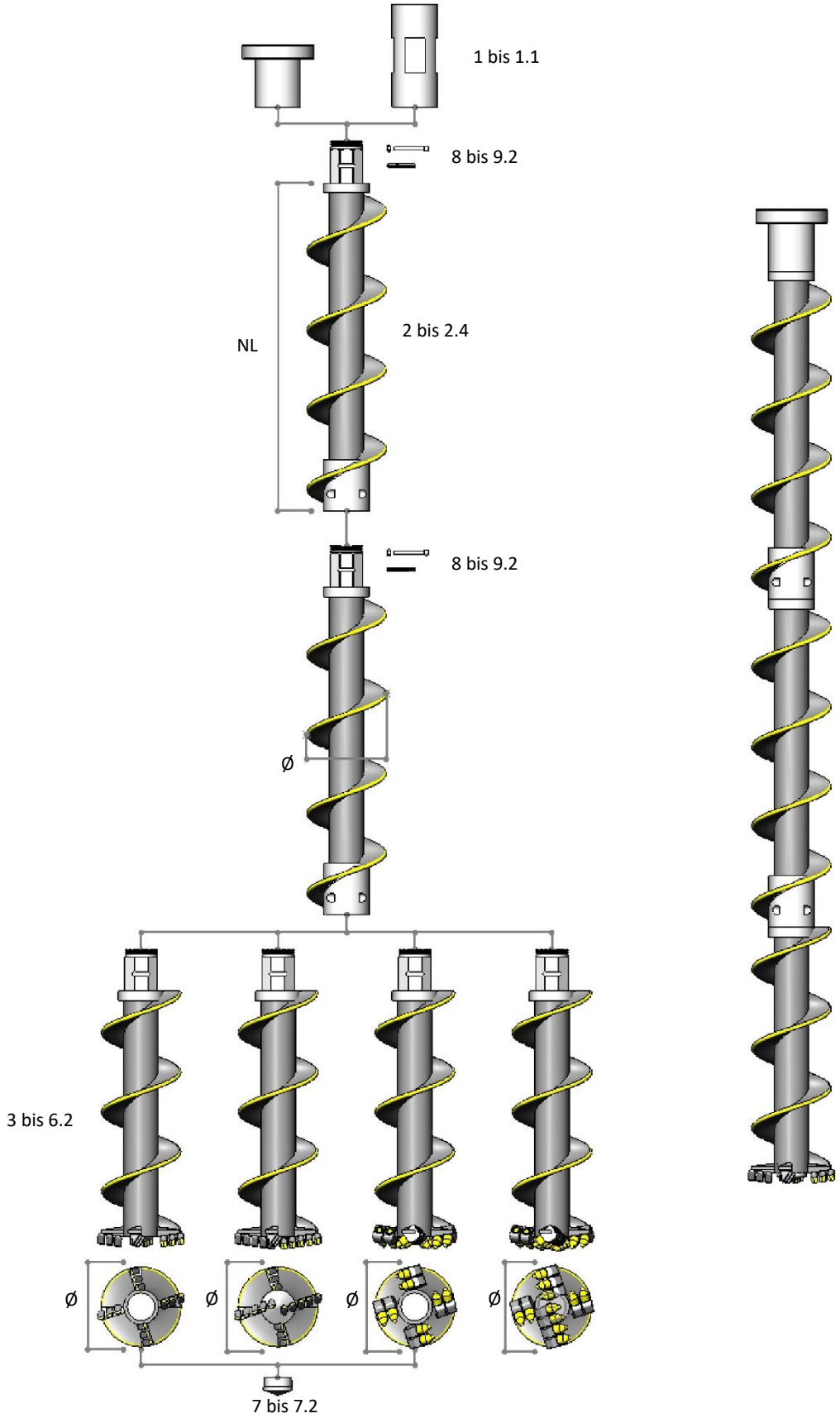

HOHLBOHRSCHNECKE

SCHNECKENBOHRSYSTEM SW85

EINZELBAUTEILE

1	Flansch mit Innenachtkant SW85		
	passend zum Bohrantrieb (Maße im Bestellfall bitte angeben)	**optional**	
1.1	Übergang für jeweils SW- oder Gewinde Anschluss		
	(im Bestellfall bitte angeben)	**optional**	
2	Schneckenbohrgestänge Ø 88,90 mm, Achtkant SW85		
	Wendel x 8 mm Wendelstärke, Wendel aufgepanzert	Ø 145 mm Schwerspannstift	Ø 145 mm Sicherheitsschraube
2.1	1000 mm NL	**02521**	**00124**
2.2	1500 mm NL	**00070**	**00125**
2.3	2000 mm NL	**02522**	**00122**
2.4	3000 mm NL	**02847**	**00123**
3	Bohranfänger mit Achtkant SW85 Zapfen - offen		
		Ø 155 mm	
3.1	Sitz für verlorener Deckel, mit Reißzähne	**02197**	
4	Bohranfänger mit Achtkant SW85 Zapfen - geschlossen		
		Ø 155 mm	
4.1	mit Reißzähne	**00960**	
5	Bohranfänger mit Achtkant SW85 Muffe - offen		
		Ø 155 mm	
5.1	Sitz für verlorener Deckel, Rundschaftmeißelbesatz, NL 300 mm	**0499101**	
5.2	Sitz für verlorener Deckel, Rundschaftmeißelbesatz, NL 1500 mm	**04991**	
6	Bohranfänger mit Achtkant SW85 Muffe - geschlossen		
		Ø 155 mm	
6.1	Rundschaftmeißelbesatz, NL 300 mm	**0499103**	
6.2	Rundschaftmeißelbesatz, NL 1500 mm	**0499107**	
7	Verlorene Spitze SW85		
7.1	PVC	**0003502**	
7.2	Aluminium	**01769**	

Befestigung

8	Schwerspannstift	
		30288
9	Schraube mit Innensechskant zur Sicherung	
9.1	Farbe: Kupfer	**01155**
	Schraube mit Innensechskant als Blindverschraubung	
9.2	Farbe: Blank	**01163**

SCHNECKENBOHRSYSTEM SW95

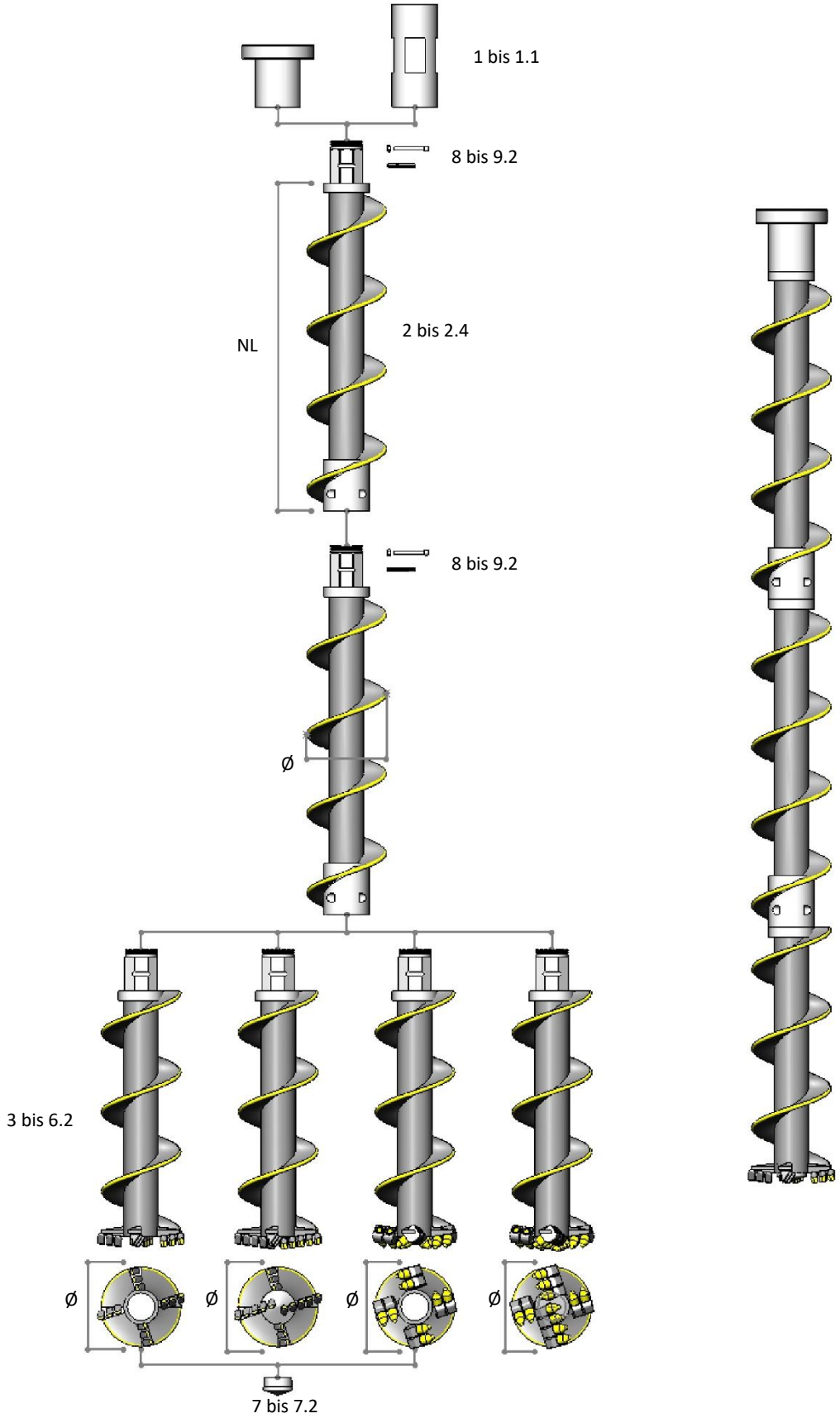

HOHLBOHRSCHNECKE

SCHNECKENBOHRSYSTEM SW95

EINZELBAUTEILE

1	Flansch mit Innenachtkant SW95		
	passend zum Bohrantrieb (Maße im Bestellfall bitte angeben)	**optional**	
1.1	Übergang für jeweils SW- oder Gewinde Anschluss		
	(im Bestellfall bitte angeben)	**optional**	
2	Schneckenbohrgestänge Ø 101,60 mm, Achtkant SW95		
	Wendel x 8 mm Wendelstärke, Wendel aufgepanzert	Ø 160 mm Schwerspannstift	Ø 160 mm Sicherheitsschraube
2.1	1000 mm NL	**00620**	**0469101**
2.2	1500 mm NL	**00271**	**04151**
2.3	2000 mm NL	**00270**	**04150**
2.4	3000 mm NL	**04146**	**0027004**
3	Bohranfänger mit Achtkant SW95 Zapfen - offen		
		Ø 165 mm	
3.1	mit Rundschaftmeißelbesatz, NL 500 mm	**05848**	
3.2	mit Rundschaftmeißelbesatz, NL 1000 mm	**04318**	
3.3	mit Rundschaftmeißelbesatz, NL 1500 mm	**00220**	
3.4	mit Reißzähne, NL 350 mm	**00934**	
4	Bohranfänger mit Achtkant SW95 Zapfen - geschlossen		
		Ø 165 mm	
4.1	mit Rundschaftmeißel- und Anschweißfingerbesatz + Pilot, NL 1500 mm	**0022102**	
5	Verlorene Spitze SW95		
5.1	PVC	**00203**	

Befestigung

6	Schwerspannstift	
		00157
7	Schraube mit Innensechskant zur Sicherung	
7.1	Farbe: Kupfer	**05294**
	Schraube mit Innensechskant als Blindverschraubung	
7.2	Farbe: Blank	**05295**

Aufgrund der Vielfalt von Bauteilen für dieses System, sind hier nur die Standardversionen dargestellt. Alle Ausführungen, Durchmesser, Besatz und Nutzlängen sind auf Kundenwunsch möglich.

SCHNECKENBOHRSYSTEM API REG. 2 3/8“

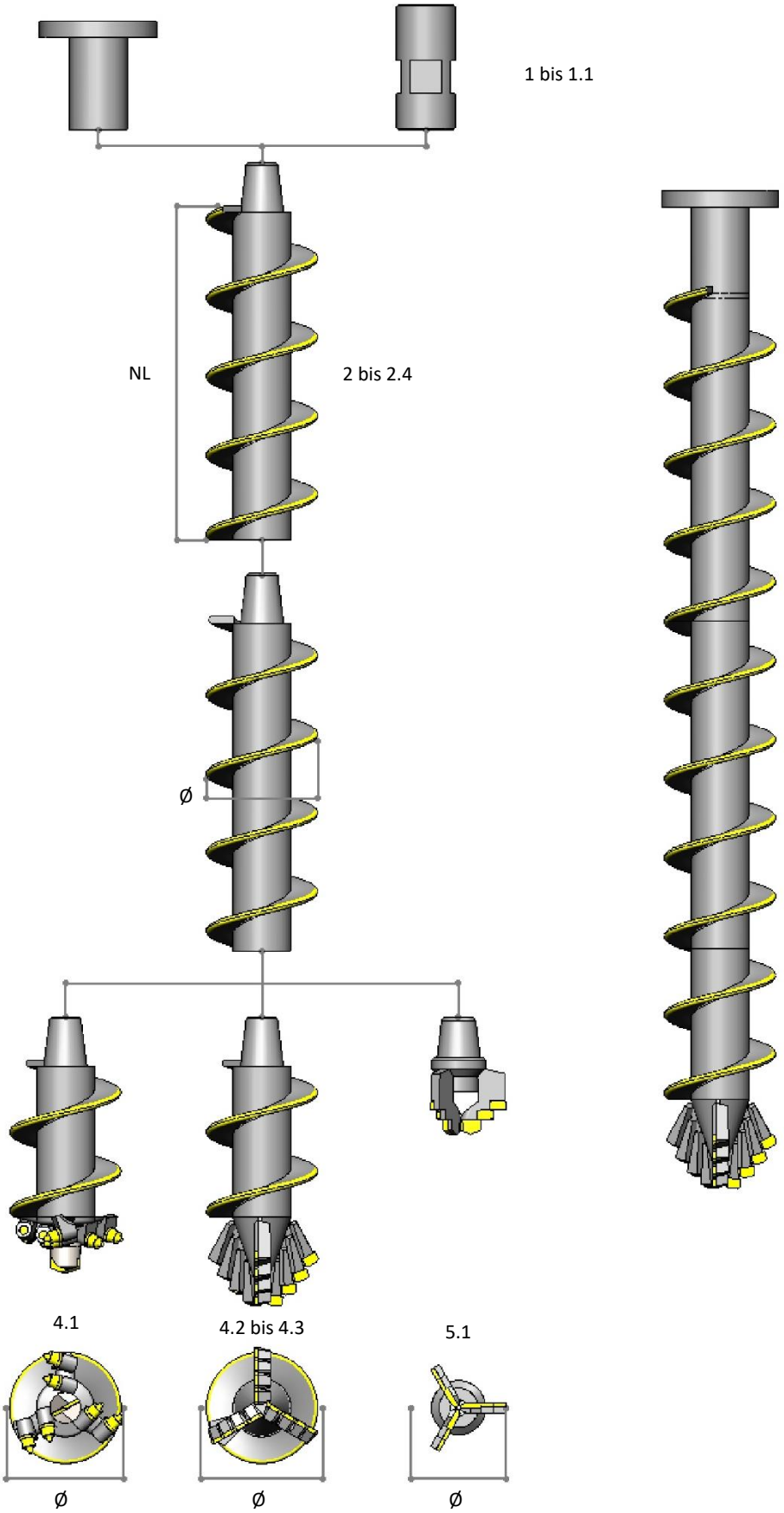

HOHLBOHRSCHNECKE

SCHNECKENBOHRSYSTEM API REG. 2 3/8“

EINZELBAUTEILE

1	Flansch mit API Reg. 2 3/8" Anschluss			
	passend zum Bohrantrieb (Maße im Bestellfall bitte angeben)	**optional**		
1.1	Übergang für jeweiligen API-Anschluss			
	(im Bestellfall bitte angeben)	**optional**		
2	Schneckenbohrgestänge Ø 76,10 mm, Muffe/Zapfen API Reg. 2 3/8"			
	Wendel x 8 mm Wendelstärke, Wendel aufgepanzert	Ø 105 mm mit 4kt.-SF	Ø 125 mm	Ø 130 mm
2.1	1000 mm NL	**02713**	**01080**	**04007**
2.2	1500 mm NL	**110601**	**04807**	**04820**
2.3	2000 mm NL	**02712**	**01081**	**04008**
2.4	3000 mm NL	**02258**	**04808**	**04812**
3	Schneckenbohrgestänge Ø 88,90 mm, Muffe/Zapfen API Reg. 2 3/8"			
	Wendel x 8 mm Wendelstärke, Wendel aufgepanzert	Ø 125 mm	Ø 130 mm	Ø 140 mm
3.1	1000 mm NL	**04005**	**04823**	**05151**
3.2	1500 mm NL	**04006**	**04824**	**05058**
3.3	2000 mm NL	**01369**	**03857**	**04147**
3.4	3000 mm NL	**04814**	**04825**	**05057**
4	Bohranfänger mit API reg. 2 3/8" Zapfen - geschlossen			
		Ø 125 mm	Ø 135 mm	Ø 145 mm
4.1	mit Rundschaftmeißel + Pilot, NL 600 mm	**0067902**	**-**	**-**
4.2	mit Anschweißfingern, NL 600 mm	**0067904**	**-**	**-**
4.3	Stufenform	**-**	**01010**	**0101001**
5	Stufenbohrkrone 3-flügelig, API Reg. 2 3/8"			
		Ø 140 mm		
5.1	mit zentraler Spülbohrung	**0111901**		

Aufgrund der Vielfalt von Bauteilen für dieses System, sind hier nur die Standardversionen dargestellt. Alle Ausführungen, Durchmesser, Besatz und Nutzlängen sind auf Kundenwunsch möglich.

SCHNECKENBOHRSYSTEM ZUBEHÖR

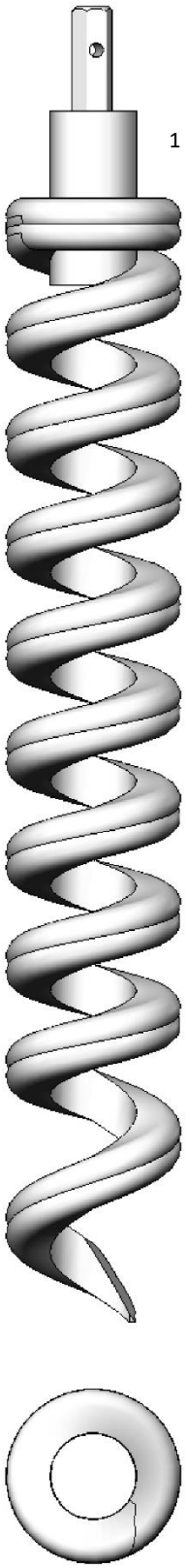

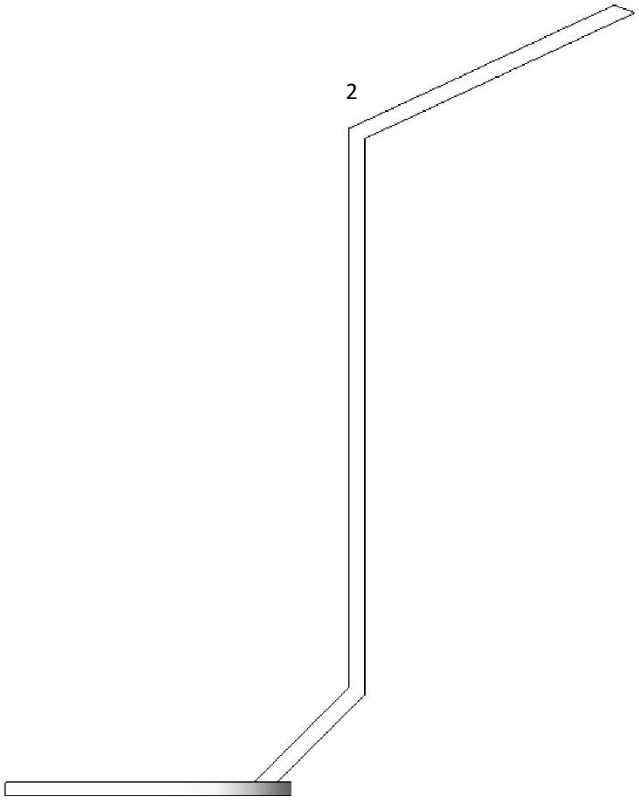

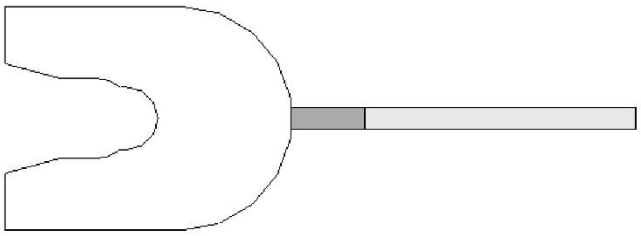

SCHNECKENBOHRSYSTEM ZUBEHÖR

EINZELBAUTEILE

1	Schneckenfänger	
	passend zur jeweiligen Schnecke (Maße der verwendeten Schnecke im Bestellfall bitte angeben)	Ø
	SW29	00415
	SW41	00260
	SW51	04719
	SW75	06115
	SW85	06112
	SW95	06113
2	Abfanggabel	
	passend zur jeweiligen Schnecke (Maße der verwendeten Schnecke im Bestellfall bitte angeben)	Ø
	SW29	-
	SW41	02240
	SW51	-
	SW75	03886
	SW85	0388601
	SW95	02663

Aufgrund der Vielfalt von Bauteilen für dieses System, sind hier nur die Standardversionen dargestellt. Alle Ausführungen, Durchmesser, Besatz und Nutzlängen sind auf Kundenwunsch möglich.

SCHNECKENBOHRSYSTEM ZUBEHÖR

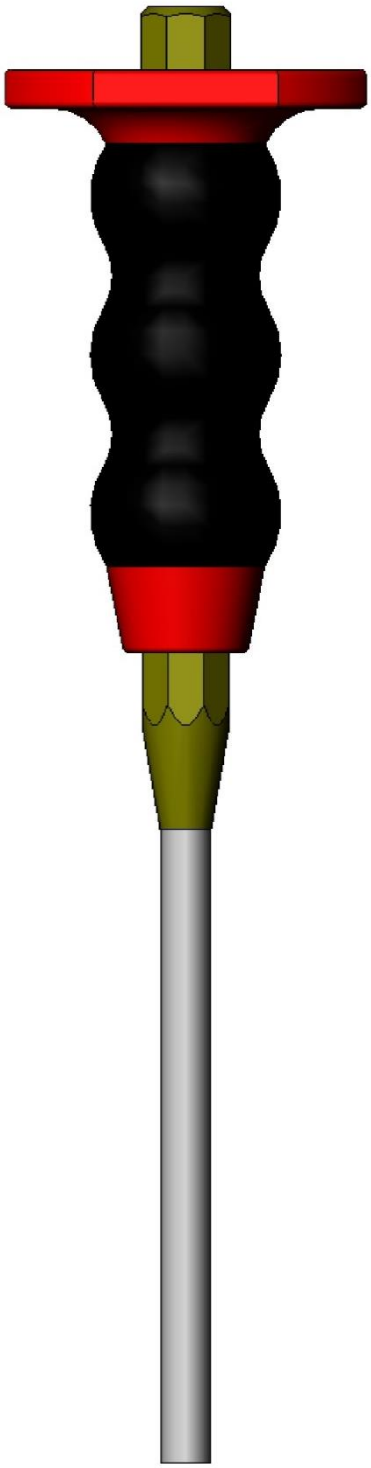

3

SCHNECKENBOHRSYSTEM ZUBEHÖR

EINZELBAUTEILE

3	Austreiber	
	passend zum jeweiligen Verbindung (Beachten Sie die unterschiedlichen Durchmesser der einzelnen Verbindungselementen)	Ø
	Ø 8 mm	02279
	Ø 10 mm	00036
	Ø 12 mm	00509
	Ø 14 mm	05282

Aufgrund der Vielfalt von Bauteilen für dieses System, sind hier nur die Standardversionen dargestellt. Alle Ausführungen, Durchmesser, Besatz und Nutzlängen sind auf Kundenwunsch möglich.

SCHNECKENBOHRSYSTEM ZUBEHÖR

Hebe Muffe

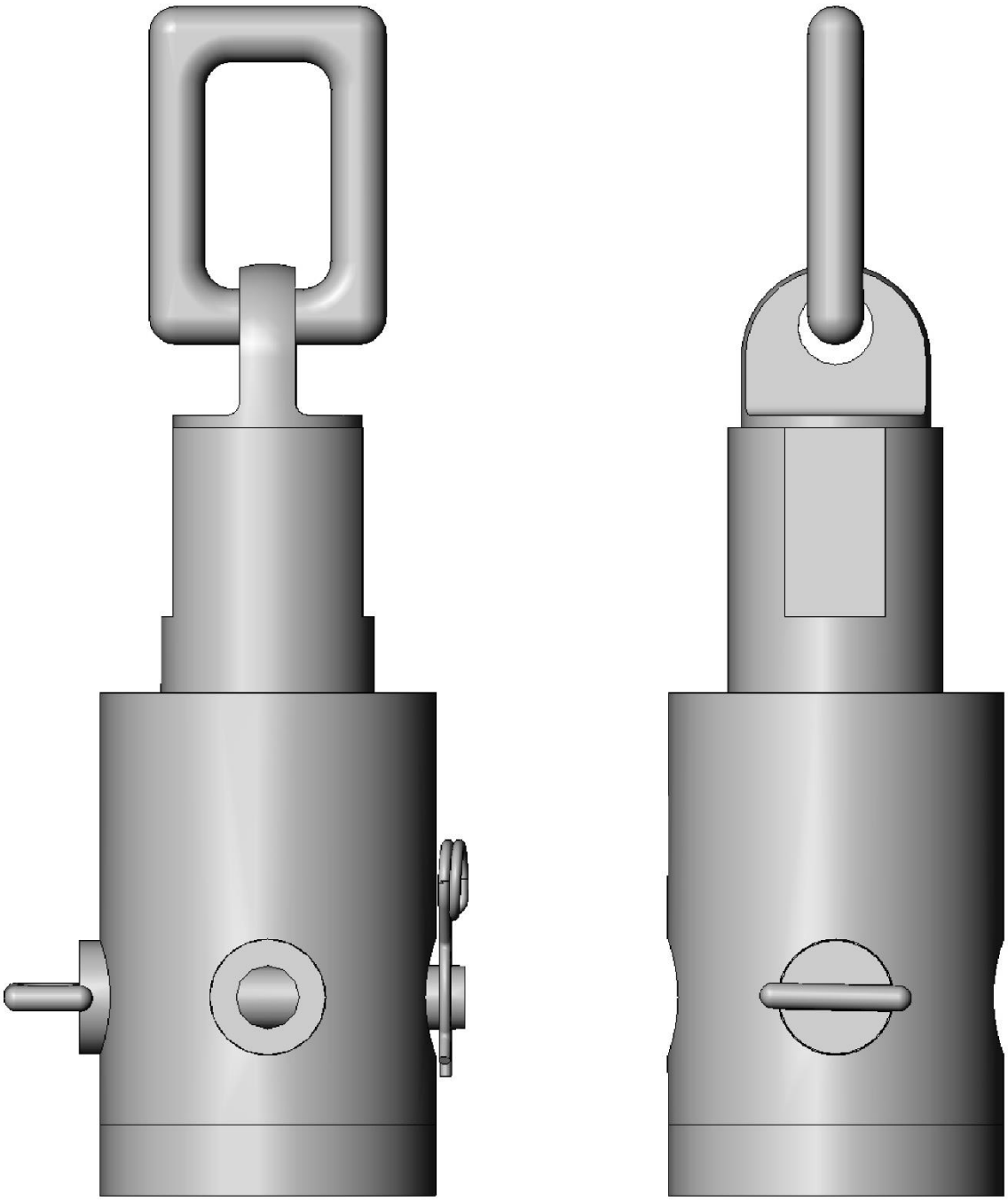

SCHNECKENBOHRSYSTEM ZUBEHÖR

Schnellverschluss mit Spezialschrauben

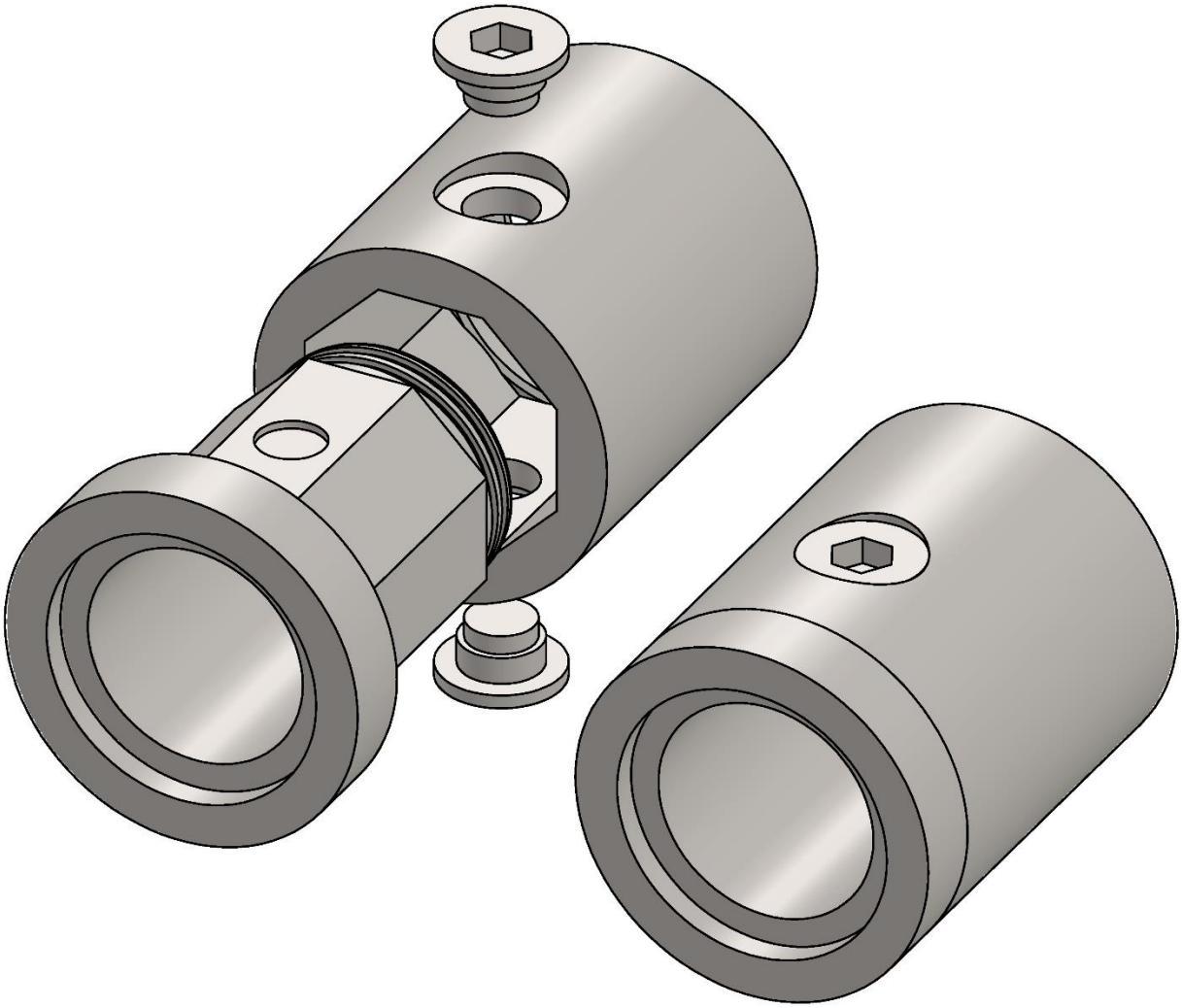

SCHNECKENBOHRSYSTEM ZUBEHÖR

Schnellverschluss mit Bügel

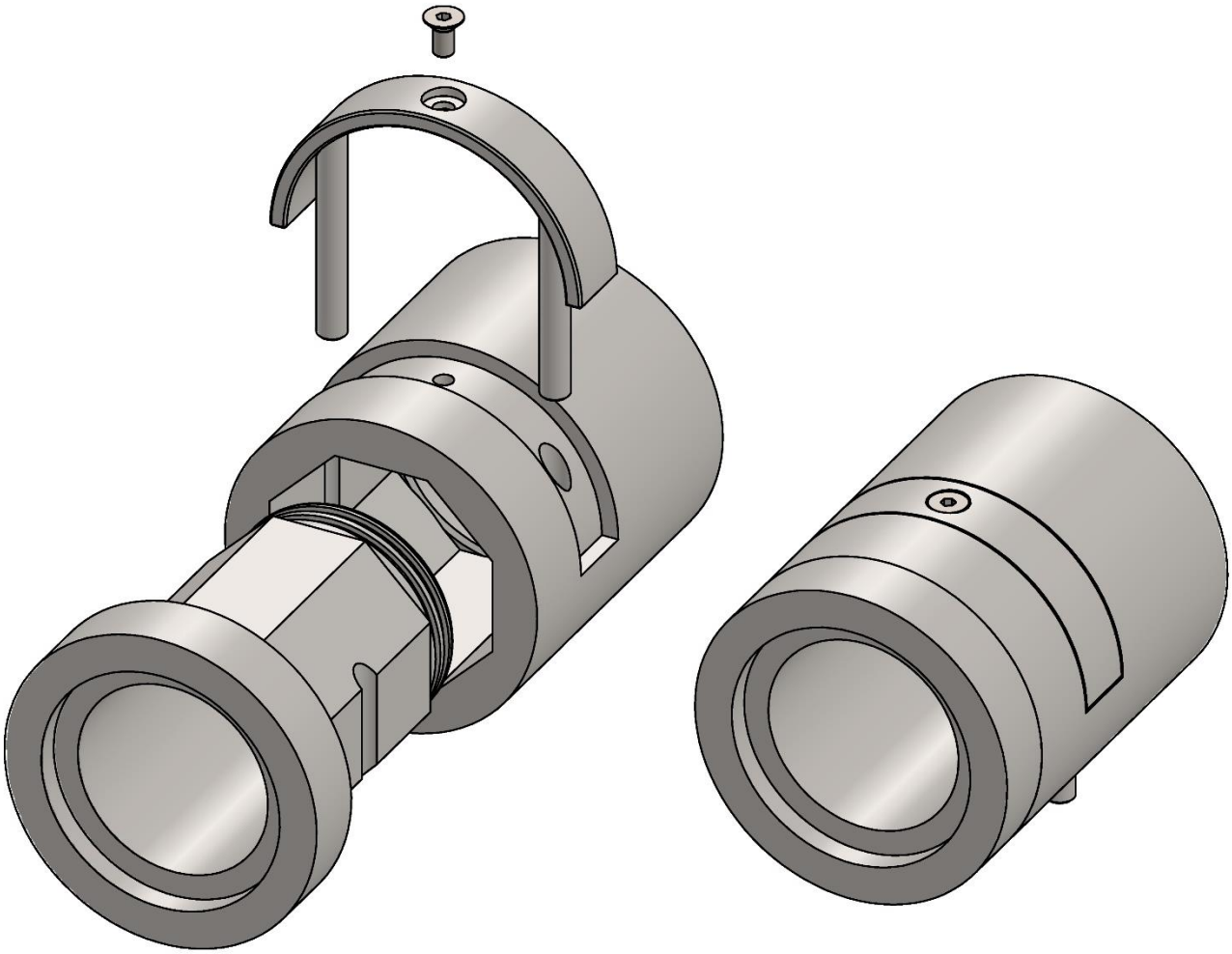

Zipp®

WE DRILL HARDER.

Zipp Industries GmbH & Co. KG, Erwin-Topp-Straße 3, 44866 Bochum/Germany
T +49 2327. 99 15 0, F +49 2327. 99 15 29, E info@zippindustries.de

www.zippindustries.de